ДРОБИЛКА РДК СЕРИИ 400

Основные технические характеристики

Мощность электропривода: 4-5,5 кВт
Степень защиты электропривода:
IP65 или IP68
Шестигранные валы 65 мм
Размер фрез: диаметр 190 мм

Конструкция и материалы:

Корпус дробилки: нержавеющая сталь AISI 304 (стандартно), по запросу AISI 316; AISI 321
Валы - закаленная конструкционная сталь, повышенной прочности
Фрезы - 13-ти зубчатые, из конструкционной легированной стали

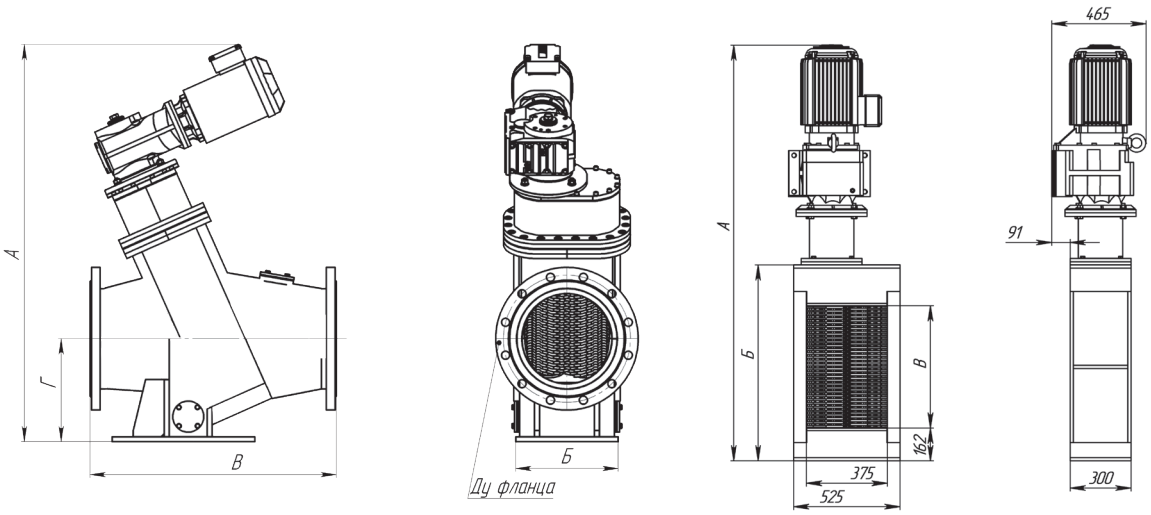

Исполнение для открытого канала

Модель	Расход потока, м³/ч	Масса, кг	Габаритные размеры, мм			Мощность электропривода, кВт
			А	Б	В	
РДК-400.1	210	510	1907	820	456	4
РДК-400.2	350	651	2065	968	605	5,5
РДК-400.3	480	800	2274	1187	823	5,5

Исполнение на трубу

Модель	Расход потока, м³/ч	Размер трубопро-вода, Ду	Масса, кг	Габаритные размеры, мм				Мощность электропривода
				А	Б	В	Г	
РДКф-400.1	320	300	370	1300	330	800	335	4
РДКф-400.2	440	300	425	1300	330	800	335	5,5
РДКф-400.3	540	400	530	1450	380	1100	410	5,5
РДКф-400.4	830	450	570	1485	430	1200	450	5,5