РЕШЕТКА ВЕРТИКАЛЬНАЯ КОВШОВАЯ РВК

Назначение изделия:

РВК предназначена для предварительной (грубой) очистки сточных вод от механических примесей с заданной величиной прозоров.

Решетка устанавливается на очистных сооружениях, в зданиях и цехах механической очистки сточных вод.

Решетки предназначены для использования в сточных водах с pH=6,5÷8,5. Климатическое исполнение решеток УХЛ 4 по ГОСТ 15150-69.

Решетки изготавливаются из коррозионностойкой стали AISI 304, AISI 316. Типоразмер решеток подбирается в зависимости от состава сточных вод и геометрических размеров

Принцип действия и описание работы:

Алгоритм работы решетки основан на интервальном (устанавливается с панели оператора) включении/отключении решетки.

Граблина решетки выполняет заданное количество подъёмов мусора и через заданное время паузы процесс повторяется.

Работа решетки начинается с подъёма граблины в крайнее верхнее положение, где она останавливается концевым выключателем. Затем она переключается на ход вниз. Остановка внизу происходит при достижении значения уставки «Ход вниз» на панели оператора и провисании троса. Для уверенного забора мусора, граблина некоторое время удерживается внизу.

Подъём граблины с мусором происходит до достижения значения уставки «Ход вверх» до положения отстоя, для стекания воды с мусора. После выдержки уставки «Времени отстоя», продолжается подъём граблины решетки в крайнее верхнее положение для сброса мусора.

Основные технические характеристики РВК:

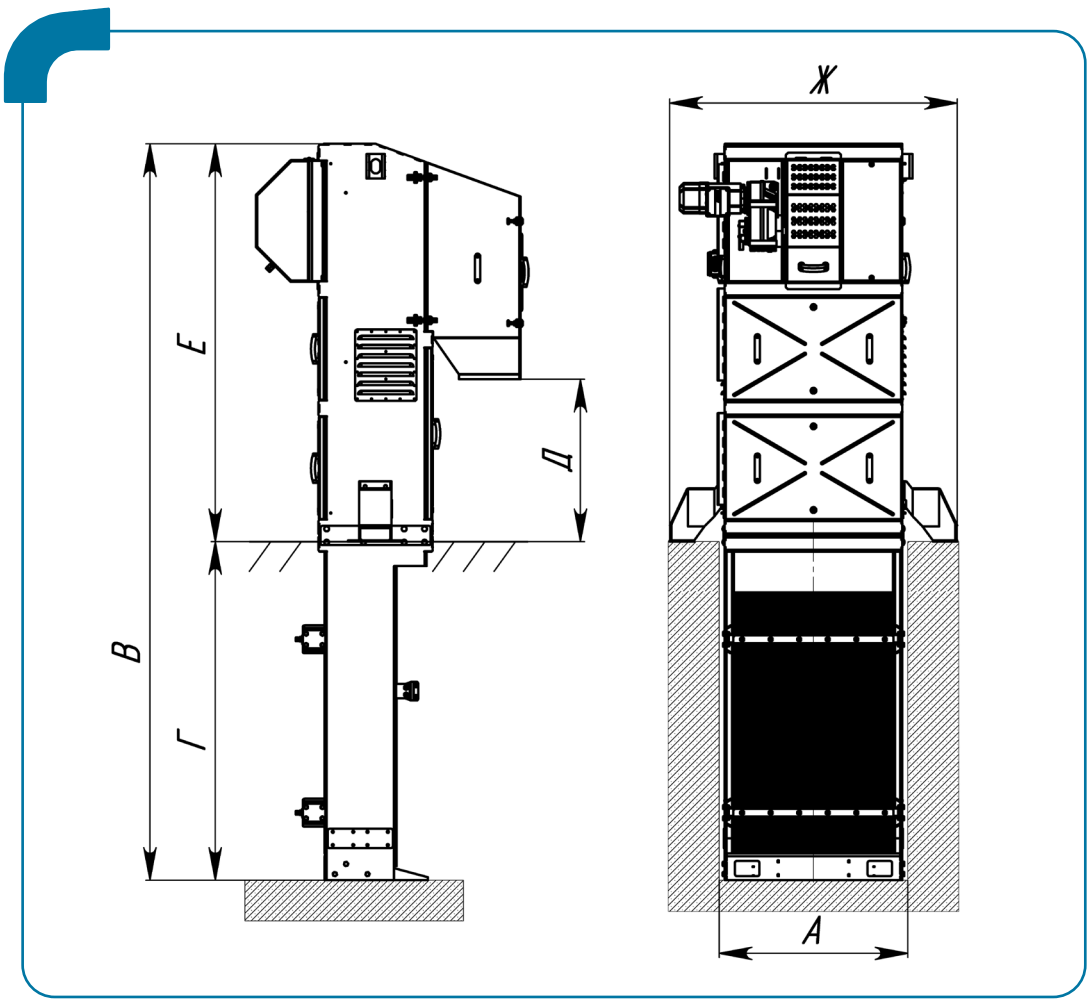

Наименование параметра	Обозначение единица измерения	Величина
Ширина канала, А	мм	от 400 до 2000
Ширина рамы, Б	мм	от 350 до 1950
Общая высота, В	мм	от 2450 до 11 150
Глубина канала, Г	мм	от 500 до 8000
Высота сброса, Д	мм	от 800 до 2000
Высота корпуса над каналом, Е	мм	от 1950 до 3150
Общая ширина, Ж	мм	от 800 до 2400
Ширина прозора	мм	от 10
Угол установки к горизонту	град.	90
Напряждение питания сети	В	380
Частота питающей сети	Гц	50
Мощность привода	кВт	0,55-1,1
Степень защиты привода		IP55-IP68